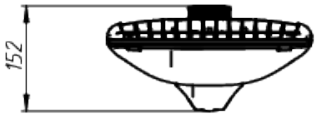

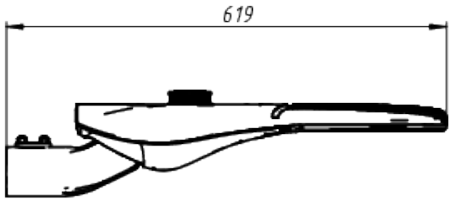

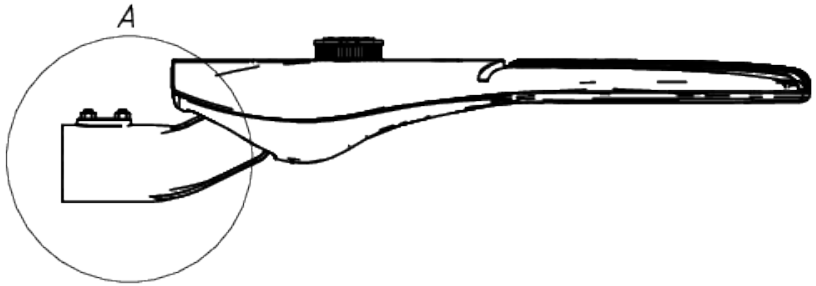

Вид – А

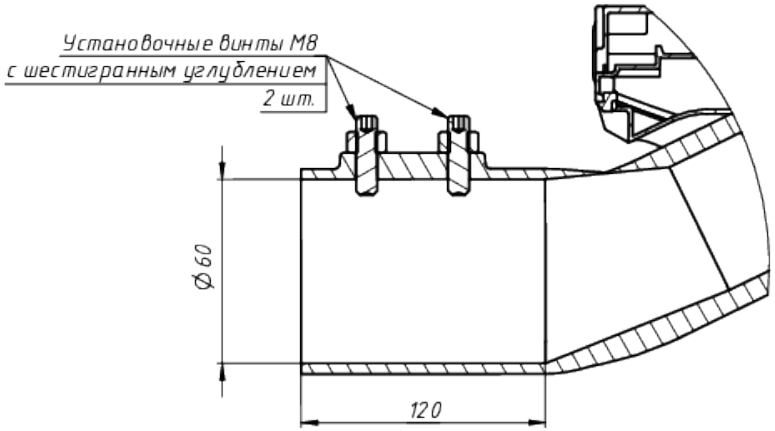

A

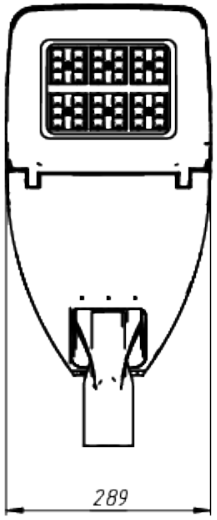

ЛАДЗАВОД
СВЕТОТЕХНИКИ

*Документ сгенерирован автоматически. Дата генерации: 29-04-2024

Изм.	Лист	№ докум.	Подп.	Дата	LAD NEW STREET model S 60	Лист 1